RFG 1350B

DETTAGLI

CARATTERISTICHE GENERALI

Armadio congelatore 1080 Lt. (PORTAVETRO)	•
Armadio con interno ed esterno in acciaio verniciato nero	•
Refrigerazione Ventilata	•
Sbrinamento a gas caldo	•
Schiumatura in Ciclopentano (60mm di spessore per lato - Senza CFC)	•
Termostato digitale	•
Interuttore generale separato	•
Luce interna verticale LED (Con interuttore indipendente)	•
Guarnizione Estraibile	•
Porta riscaldata con doppio vetro di sicurezza temperato	•
Porta autochiudente	•
Serratura di serie e maniglia esterna rettangolare in alluminio	•
Ripiani regolabili: 12 Pcs	•
Griglia posteriore salva-spazio	•
N.4 Ruote per un facile posizionamento	•
Classe energetica: E	•

DIMENSIONI

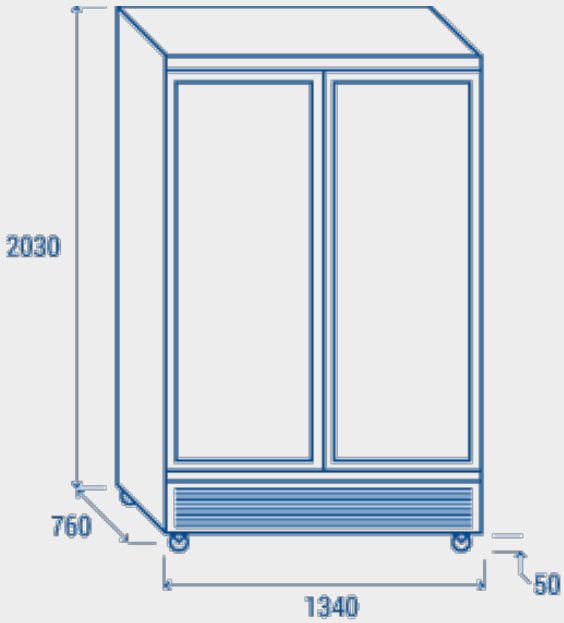

SPECIFICHE TECNICHE

PROFONDITÀ INTERNA	**580 mm**
ALTEZZA INTERNA	**1535 mm**
LARGHEZZA INTERNA	**1220 mm**
PROFONDITÀ	**760 mm**
ALTEZZA	**2030 mm**
LARGHEZZA	**1340 mm**
KW/24H	**22.4 Kw**
CAPACITÀ	**994 L**
RUMOROSITÀ	**61 dB(A)**
CONSUMO	**1472 W**
PESO NETTO	**252 Kg**
TEMPERATURA	**L1 (-15°C~-18°C)**

CERTIFICAZIONI

CE RoHS