CG 150C

DETTAGLI

1. Ruote incluse nell'imballo (Da assemblare)
2. Serratura di serie
3. Cestelli di serie

CARATTERISTICHE GENERALI

Congelatore a pozzetto 150 Lt con top in vetro scorrevole e opalina pubblicitaria	•
Acciaio verniciato bianco per esterno ed interno	•
Refrigerazione statica	•
Sbrinamento manuale	•
Termometro analogico	•
Schiumatura in Ciclopentano (70mm di spessore per lato)	•
Singolo vetro temperato di sicurezza	•
Maniglia inclusa nella cornice del vetro	•
Serratura di serie	•
Interuttore indipendente per le luci interne e luce opalina	•
Ceste incluse (N.2 Pcs)	•
N.4 Ruote (N.2 Frontali provviste di freno)	•
Classe energetica: F	•

DIMENSIONI

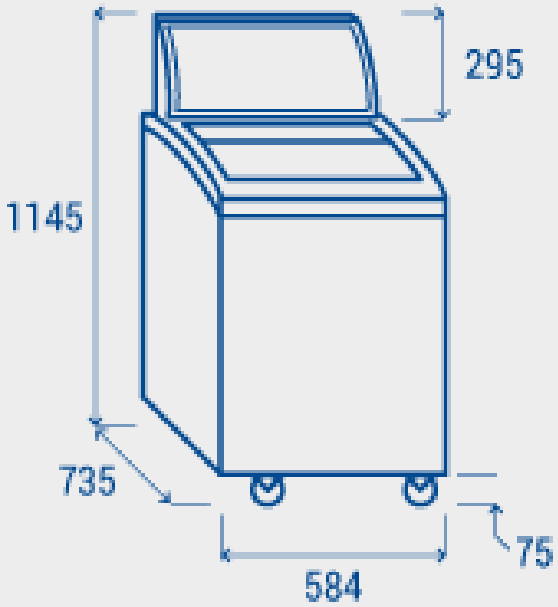

SPECIFICHE TECNICHE

PROFONDITÀ INTERNA	**550 mm**
ALTEZZA INTERNA	**589 mm**
LARGHEZZA INTERNA	**440 mm**
PROFONDITÀ	**735 mm**
ALTEZZA	**1145 mm**
LARGHEZZA	**584 mm**
KW/24H	**1.93 Kw**
CAPACITÀ	**137 L**
RUMOROSITÀ	**47 dB(A)**
CONSUMO	**113 W**
PESO NETTO	**48 Kg**
TEMPERATURA	**C1 (-18°C)**

CERTIFICAZIONI

CE RoHS