DC 1050

DETTAGLI

1. Foro sul piatto inferiore per fácilitare la pulizia dell'unità
2. Unità ventilata
3. Luce interna LED
4. Serratura di serie

CARATTERISTICHE GENERALI

Drink cooler a esposizione totale (1050 Lt.)	•
Armadio in acciaio verniciato bianco sia interno che esterno	•
Refrigerazione Ventilata	•
Sbrinamento automatico a fermata compressore	•
Schiumatura in Ciclopentano (45mm di spessore per lato)	•
Termostato digitale	•
Guarnizione Estraibile	•
Interuttore indipendente per le luci interne	•
Vetro di sicurezza rinforzato	•
Doppio vetro anti-condensazione	•
Porta autochiudente e serratura di serie	•
Ripiani regolabili: 10 Pcs	•
Ripiani regolabili (N.10 ripiani)	•
N.4 Ruote per un facile posizionamento + N.2 Piedi anti-ribaltamento	•
Classe energetica: C	•

DIMENSIONI

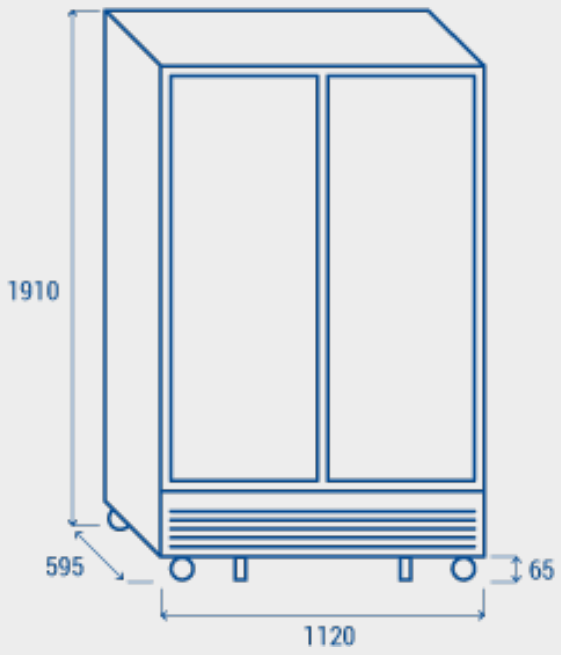

SPECIFICHE TECNICHE

PROFONDITÀ INTERNA	**460 mm**
ALTEZZA INTERNA	**1755 mm**
LARGHEZZA INTERNA	**1025 mm**
PROFONDITÀ	**595 mm**
ALTEZZA	**1975 mm**
LARGHEZZA	**1120 mm**
KW/24H	**7.33 Kw**
CAPACITÀ	**1050 L**
RUMOROSITÀ	**58 dB(A)**
CONSUMO	**475 W**
PESO NETTO	**131 Kg**
TEMPERATURA	**H1 (-1°C~+10°C)**

CERTIFICAZIONI

CE RoHS